Oh!FX

THE LAB OF EMOTIONS

BREEZER

INSTRUCTION MANUAL

BREEZER

BREEZER is the new fragrance machine by Oh!FX. Small, silent and extremely powerful. Using an essential oil, it creates a mist of fragrance that can be directed to a ventilation or air conditioning system , thus spreading the scent throughout the building. Ideal for medium-sized events, shops, theatres, cinemas...

ESPECIFICACIONES TÉCNICAS

TECHNICAL SPECIFICATIONS:

REF: BREEZER (220V version) / BREEZER 110V (110V version)
SIZE: 31,5 x 13,1 x 34
WEIGHT: 6.70 Kg
VOLTAGE: 220V-240 AC 50HZ (110V AC 60HZ version also avaliable)
POWER RATING: 22W
OPERATING MODES:
Continuous mode
Continuous mode with intensity regulation
Weekly timer mode with intensity regulation.
TIMER:
Weekly
4 time slots per day
Intensity regulation
FRAGRANCE DIFFUSER OUPUTS: Up to 4 Outputs

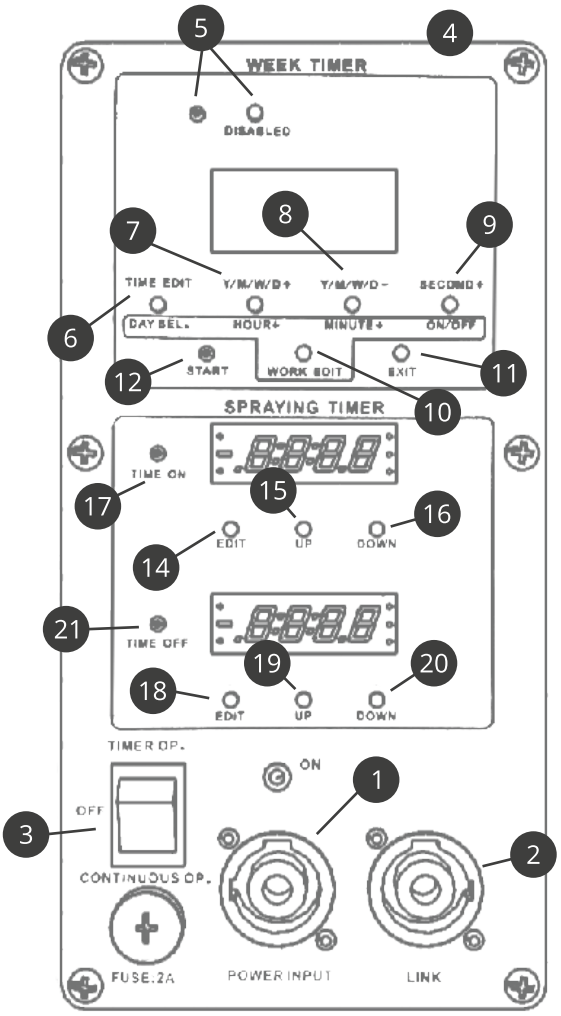

PARTS

1. Power input connection (powercon)
2. Power output connection (powercon)
3. On/off switch
4. Weekly timer
5. “Disabled” button and LED light.
6. “Time Edit” button (DAY SEL.)
7. Edit button A (Y/M/W/D +) (HOUR +)
8. Edit button B (Y/M/W/D -) (MINUTE +)
9. Edit button C (SECOND +) (ON/OFF)
10. Edit button D (WORK EDIT)
11. “Exit” button
12. LED in-operation indicator
13. Intensity programmer
14. Time on “Edit” button
15. “Up” button on
16. “Down” button on
17. “Time On” LED indicator
18. Time off “Edit” button
19. “Up” button off
20. “Down” button off
21. “Time Off” LED indicator
22. Electricity caution LED indicator
23. Anchor holes
24. Fragrance diffuser holes
25. Nozzle for fragrance tube (x4)
26. Cap for fragrance diffuser hole (x3)
27. Fragrance tube
28. Fragrance bottle
29. Fragrance absorption tube
30. Fragrance absorption filter
31. Fragrance head

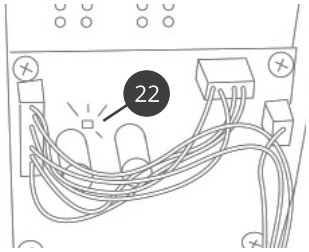

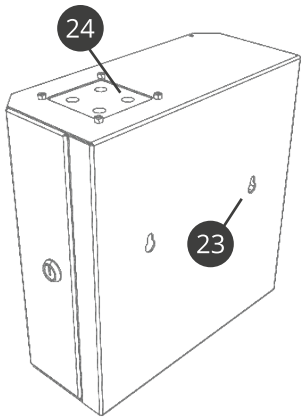

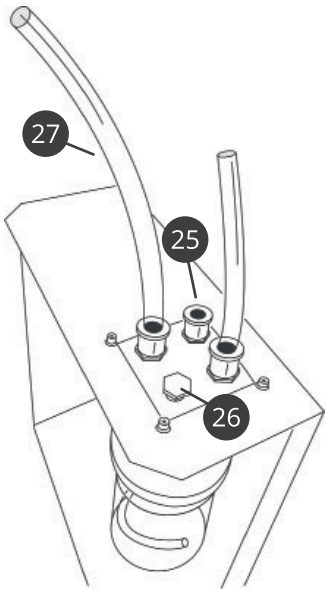

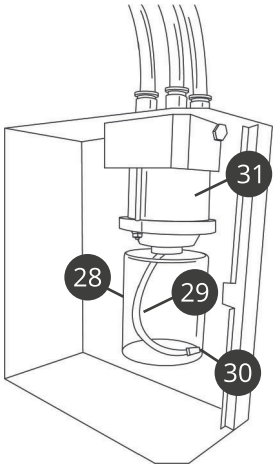

MONTAJE Y OPERATIVA

PREPARING THE MACHINE

1. Place the machine somewhere flat and stable. You can also hang the machine on a wall using the anchor holes (23).
2. Insert the fragrance absorption tube (29) into the fragrance bottle supplied (28) so that the fragrance absorption filter (30) is located at the bottom of the bottle.
3. Screw the fragrance bottle (28) into the lower hole on the fragrance head (31). Make sure it screws in all the way to the end.
4. Connect the machine to an electrical outlet using the power input connection (1). Make sure the voltage is correct (220V or 110V depending on the version of the machine).
5. Insert the nozzles (25) for the tube that you want to use by screwing them into the fragrance diffuser holes (24). You must cover the fragrance diffuser holes (24) that you do not need to use with a cap supplied (26).
6. Connect the fragrance tube (27) by inserting it into the tube nozzle (25) and position the other end of the tube where you need it. Make sure the fragrance tube (27) is always angled towards the BREEZER machine so that the excess oil always goes back to the machine by gravity.

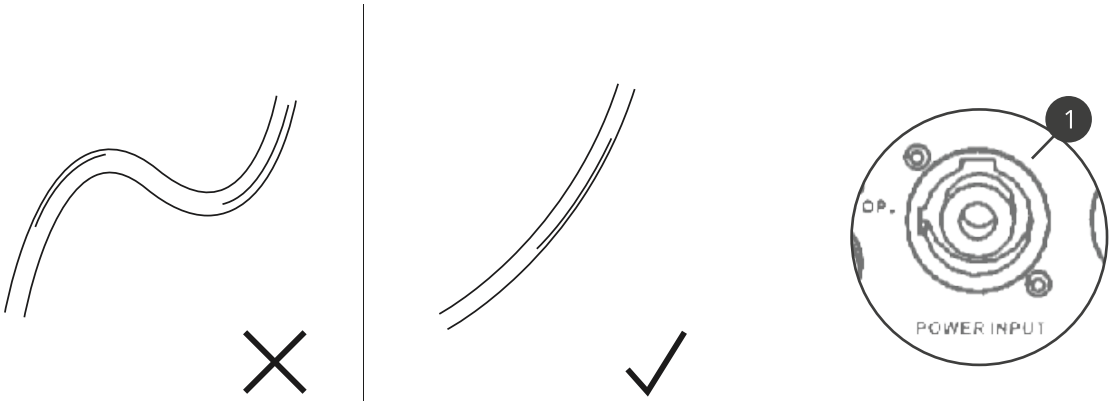

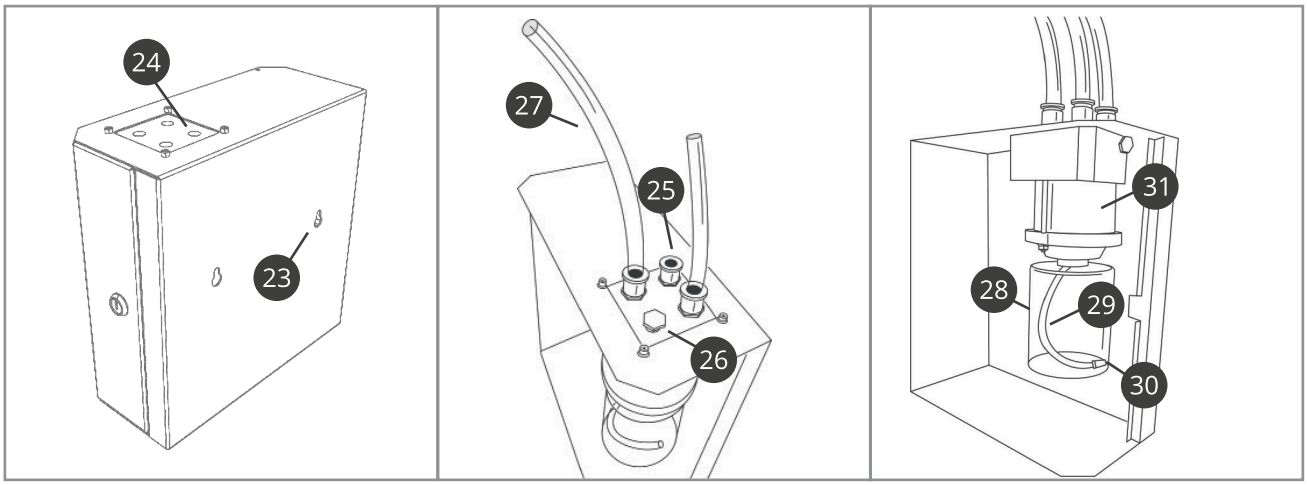

OPERATING MODES

The BREEZER aroma machine has different operating modes to meet your different needs. You can choose between:

- MAXIMUM CONTINUOUS OPERATING MODE. In this mode, the machine runs at maximum performance without interruption.

- REGULATED CONTINUOUS MODE. In this mode, the machine operates continuously, allowing you to regulate the intensity. To regulate the intensity, you must program the operating cycles (that is, turning on and off each time interval) for the compressor that produces the scent.

- REGULATED WEEKLY TIMER MODE. In this mode, the machine works by means of a weekly timer. The timer allows you to set four independent time slots for each day of the week. It also allows you to regulate the intensity. To regulate the intensity, you must program the operating cycles (that is, turning on and off each time interval) for the compressor that produces the scent.

ACTIVATING AND PROGRAMMING MODES

ACTIVATING MAXIMUM CONTINUOUS MODE

1. Turn the on/off switch (3) to position II (CONTINUOUS OP.). The BREEZER machine will start producing the fragrance at maximum power and without interruption.
2. If you would like to interrupt the operation of the machine, you can turn it off by turning the on/off switch (3) to the “0” position or cut off the power to the machine.
   When the machine begins to receive electrical power once again, it will resume operation.

ACTIVATING AND PROGRAMMING THE REGULATED CONTINUOUS MODE

1. Turn the on/off switch (3) to position I (TIMER OP.).
2. Press the “Disabled” button (5) to disable the weekly timer (4). The “DISABLED” LED light should turn on. If this is not the case, press the button again.
3. To set the desired intensity, follow the steps indicated in the REGULATING INTENSITY section.
4. If you would like to interrupt the operation of the machine, you can turn it off by turning the on/off switch (3) to the “0” position or cut off the power to the machine. When the machine begins to receive electrical power once again, it will resume operation.

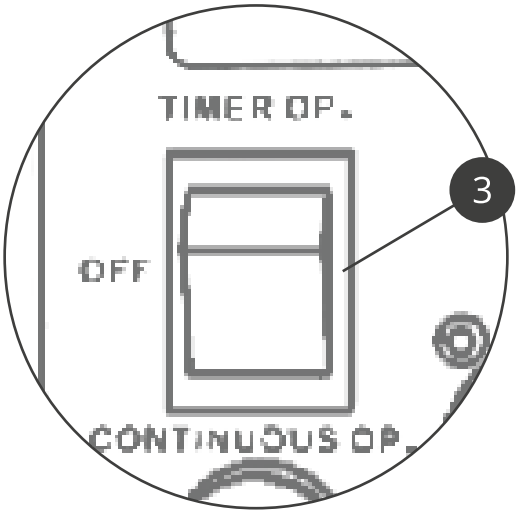

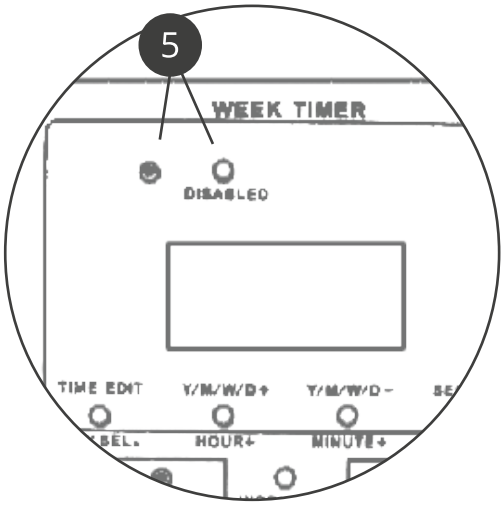

ACTIVATING AND PROGRAMMING THE REGULATED WEEKLY TIMER MODE.

1. Turn the on/off switch (3) to position I (TIMER OP.).
2. Press the “Disabled” button (5) to turn on the weekly timer (4). The “Disabled” LED light should turn off. If this is not the case, press the button again.
3. Program the current date and time. To do so, press the “Time Edit” button (6). The year will appear on the display.
4. Select the current year by pressing edit buttons A (7) and B (8).
5. Press the “Time Edit” button (6) again. The number of the month will appear on the display.
6. Select the current month by pressing edit buttons A (7) and B (8).
7. Press the “Time Edit” button (6) again. The day of the month will appear on the display.
8. Select the day of the current month by pressing edit buttons A (7) and B (8).
9. Press the “Time Edit” button (6) again. An abbreviation of the day of the week (in English) will appear on the display.
10. Select the current day of the week by pressing edit buttons A (7) and B (8).
11. Press the “Time Edit” button (6) again. The time will appear on the display.
12. Select the current time by pressing edit buttons A (7), B (8) and C (9). Button A (7) will modify the time, button B (8) will modify the minutes and button C (9) will modify the seconds.
13. Press the “Time Edit” button (6) again to finish entering the current date and time.

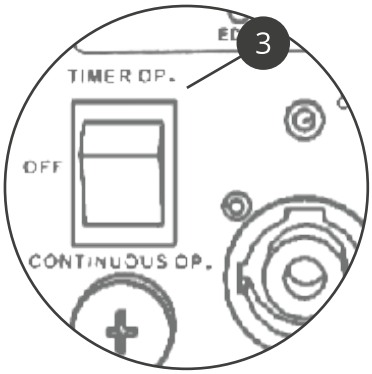

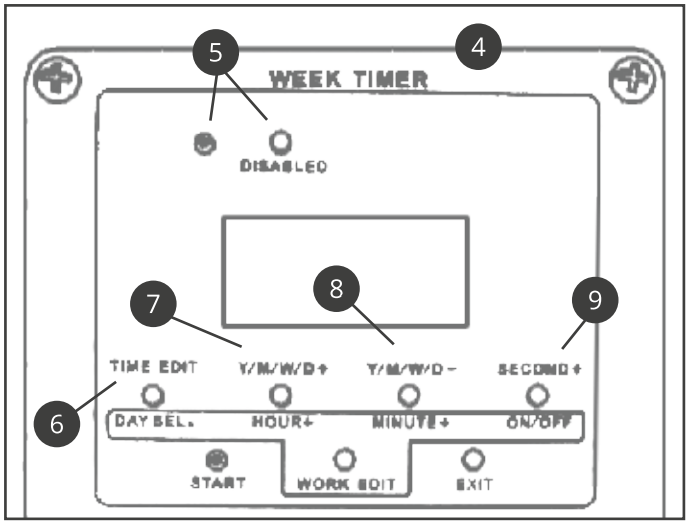

14. To program daily power-on and offs, press the “Work Edit” button D (10).
15. Select the day of the week on which you want to add an action by repeatedly pressing the “Day Sel.” button (6) until the desired day appears on the display.
16. Press edit button C (ON/OFF) (9) repeatedly until “ON” appears on the display.
17. Press edit button A (HOUR+) (7) and B (MINUTE+) (8) to select the exact time for the machine to begin operating.
18. Press edit button D (WORK EDIT) (10). The display will continue indicating the same day of the week. Now you must indicate at what time you want it to stop. To do so:
19. Press edit button C (ON/OFF) (9) repeatedly until “OFF” appears on the display.
20. Now indicate at what time you want the machine to stop by pressing edit button A (HOUR+) (7) and B (MINUTE+) (8).
21. If you want to add more start and stop times for the machine on the same day, press edit button D (WORK EDIT) (10) and repeat steps 16 to 20. You can programme up to 8 actions for the same day (4 on and 4 off).
    Each of the actions is numbered “T1, T2, T3... T8”. This numbering appears on the display at all times during the programming.
22. If you have finished with the programming, press the “Exit” button (11). If you want to add actions on another day of the week, press the “Day Sel.” button (6) repeatedly until the desired day appears and repeat steps 16 to 20. To finish programming, press the “Exit” button (11).
23. To set the desired intensity, follow the steps indicated in the REGULATING INTENSITY section.

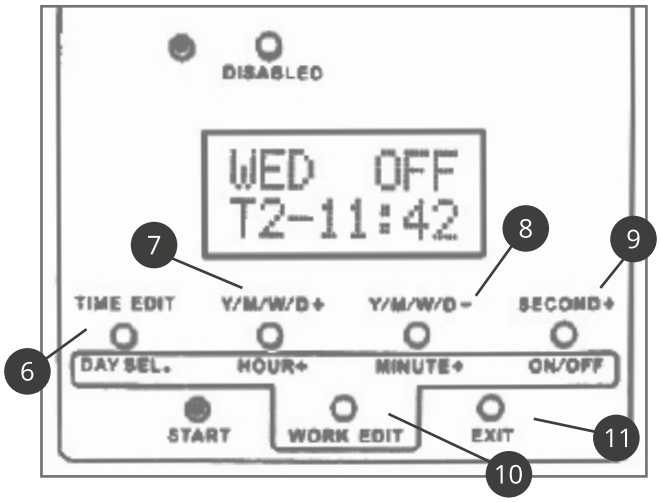

REGULATING INTENSITY

*To regulate the intensity, use the modes REGULATED CONTINUOUS and REGULATED WEEKLY TIMER. Follow these steps:

1. Press the time on “Edit” button (14). The two digits that indicate the minutes will begin to flash.
2. Press the “up” and “down” buttons (15) (16) to set the “time on” minutes. If you only want the machine to turn on for a few seconds, leave the minute digits at “00”.
3. Press the time on “Edit” button (14) again. The digits indicating the seconds will begin to flash.
4. Press the “up” and “down” buttons (15) (16) to set the “time on” seconds.
5. Press the time on “Edit” button (14) again to finish programming the time on.
6. Press the time off “Edit” button (18). The two digits that indicate the minutes will begin to flash.
7. Press the “up” and “down” buttons (19) (20) to set the “time off” minutes. If you only want the machine to be off for a few seconds, leave the minute digits at “00”.
8. Press the time off “Edit” button (18) again. The digits indicating the seconds will begin to flash.
9. Press the “up” and “down” buttons (19) (20) to set the “time off” seconds.
10. Press the time off “Edit” button (19) again to finish programming the time off.
11. The BREEZER machine will begin operating at the selected intensity once the machine has been restarted.

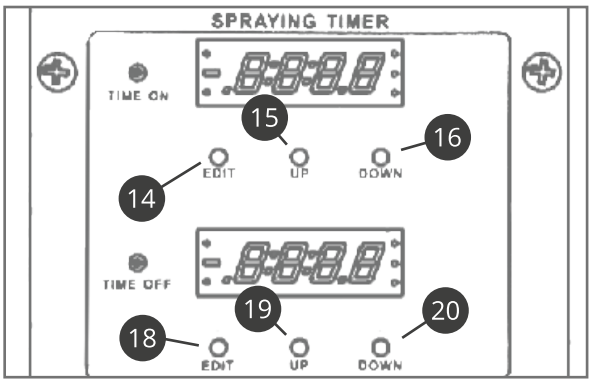

*Look at the following table of examples to program the regulated continuous mode.

DESIRED INTENSITY	TIME ON	TIME OFF
10%	00:03	00:27
25%	00:05	00:15
50%	00:05	00:05
60%	00:06	00:04
75%	00:06	00:02
90%	00:09	00:01

FREQUENTLY ASKED QUESTIONS

The machine doesn't produce a fragrance.

- *Check that the BREEZER machine has power, is turned on and that a program is running*
- *Check that there is enough of the fragrance liquid in the fragrance cartridge.*
- *Check that the fragrance absorption filter isn't obstructed. If it is obstructed, you can remove it by unscrewing it and cleaning it before putting it back in the machine.*

Can I use any type of fragrance?

- *No. The BREEZER machine only works with oil based fragrances.*

CAUTION

- To perform any operation that requires opening up the BREEZER machine and going inside it, you must have previously turned it off and unplugged it from the outlet. The BREEZER machine is equipped inside with an LED power indicator (22). If the light is turned on, close the machine again and disconnect it before reopening it.
- Do not tilt the BREEZER machine if the fragrance cartridge has any liquid inside. The liquid could spill through the fragrance diffuser holes.
- The BREEZER machine has been designed for the described effect. Any other use will exclude Oh!FX (CONFETTISHOTS SLU) from any liability and warranty.
- Only use consumables intended for this use and that are duly certified.
- Do not get the BREEZER machine wet or cover it. To clean it, use a damp cloth and dry it immediately.
- If it malfunctions, do not attempt to disassemble the machine and contact your distributor. Any unauthorised tampering will invalidate the warranty.
- Only a qualified adult should operate the machine.

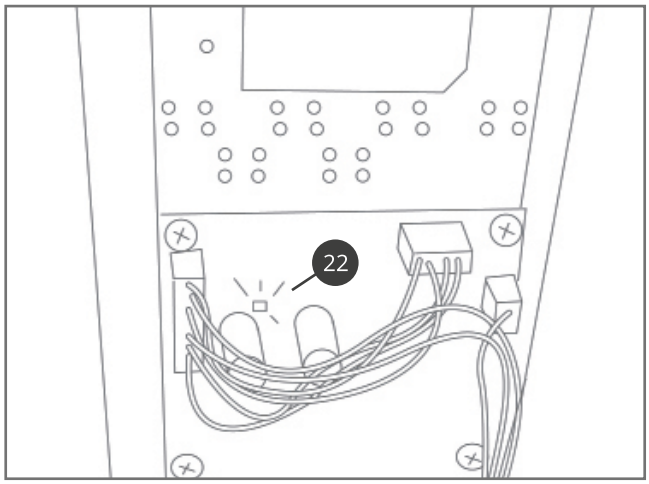

BREEZER

BREEZER es la nueva máquina de aromas de Oh!FX. Pequeña, silenciosa y muy potente. A partir de un aceite esencial crea una neblina de aroma que puede ser conducida hasta un sistema de ventilación repartiendo así el aroma por todo el recinto. Ideal para recintos medianos, tiendas, teatros, cines, …

ESPECIFICACIONES TÉCNICAS

REF: BREEZER
TAMAÑO: 30x31x13cm
PESO: 6,8 KG
VOLTAJE: 220V AC 50Hz (versión 110V AC 60Hz disponible)
POTENCIA NOMINAL: 22W
MODOS DE FUNCIONAMIENTO:
Modo continuo
Modo continuo regulado
Modo programación semanal regulada
PROGRAMACIÓN:
Semanal
4 franjas horarias por día.
Regulación de intensidad
SALIDAS DE AROMA: Hasta 4 salidas

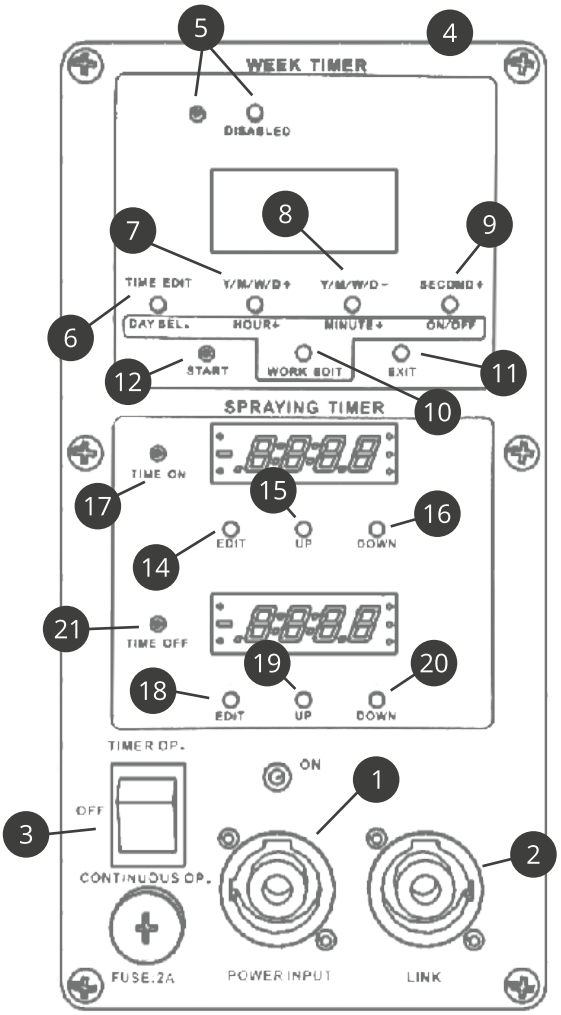

PARTES

1. Toma de entrada de corriente (powercon)
2. Toma de salida de corriente (powercon)
3. Interruptor de encendido
4. Programador semanal
5. Botón de deshabilitado (DISABLED) y led.
6. Botón de edición de tiempo (TIME EDIT) (DAY SEL.)
7. Botón de edición A (Y/M/W/D +) (HOUR +)
8. Botón de edición B (Y/M/W/D -) (MINUTE +)
9. Botón de edición C (SECOND +) (ON/OFF)
10. Botón de edición D (WORK EDIT)
11. Botón de salida (EXIT)
12. Led indicador de funcionamiento
13. Programador de intensidad
14. Botón de edición del tiempo de encendido (EDIT)
15. Botón “arriba” encendido (UP)
16. Botón “abajo” encendido (DOWN)
17. Led indicador tiempo encendido (TIME ON)
18. Botón de edición del tiempo de apagado (EDIT)
19. Botón “arriba” apagado (UP)
20. Botón “abajo” apagado (DOWN)
21. Led indicador tiempo apagado (TIME OFF)
22. Led indicador precaución corriente
23. Orificios anclaje
24. Orificios de salida de aroma
25. Toma para tubo de aroma (X4)
26. Tapón para orificio de salida de aroma (X3)
27. Tubo de aroma
28. Recipiente de aroma
29. Tubo de absorción de aroma
30. Filtro de absorción de aroma
31. Cabezal de aromas

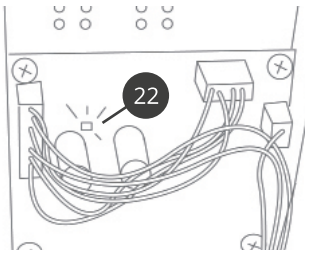

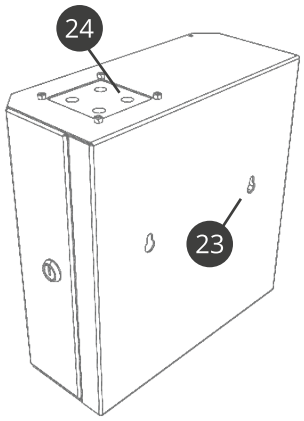

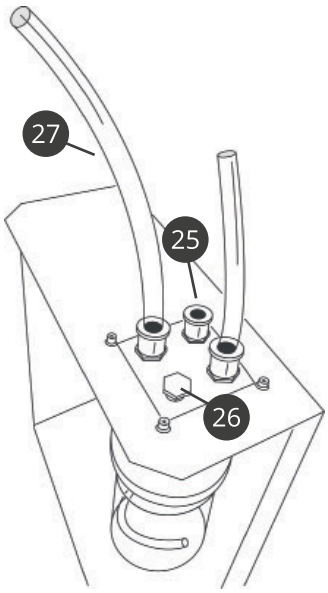

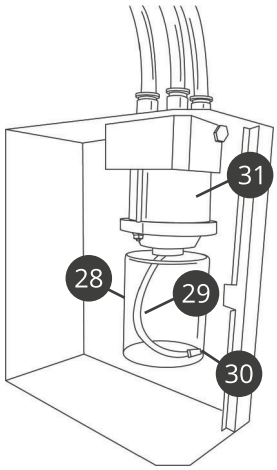

MONTAJE Y OPERATIVA

PREPARACIÓN DE LA MÁQUINA

1. Sitúe la máquina en un lugar llano y estable. También puede colgar la máquina en una pared mediante los orificios de anclaje (23).
2. Introduzca el tubo de absorción de aroma (29) en el recipiente de aroma (28) de forma que el filtro de absorción de aroma (30) quede situado en el fondo del recipiente.
3. Enrosque el recipiente de aroma (28) en el orificio inferior del cabezal de aromas (31). Asegúrese de que enrosca hasta el final.
4. Conecte la máquina a una toma de corriente mediante la toma de entrada de corriente (1). Asegúrese que la tensión de corriente es la pertinente (220V o 110V según la versión de la máquina).
5. Coloque las tomas para tubo (25) que quiera usar enroscándolas en los orificios de salida de aroma (24). Deberá tapar los orificios de salida de aroma (24) que no necesite usar con un tapón (26).
6. Conecte el tubo de aroma (27) insertándolo en la toma para tubo (25) y dirija el otro extremo del tubo hacia dónde necesite. Asegúrese de que el tubo de aroma (27) siempre hace pendiente hacia la máquina BREEZER para que el aceite sobrante siempre vuelva hacia la máquina por gravedad.

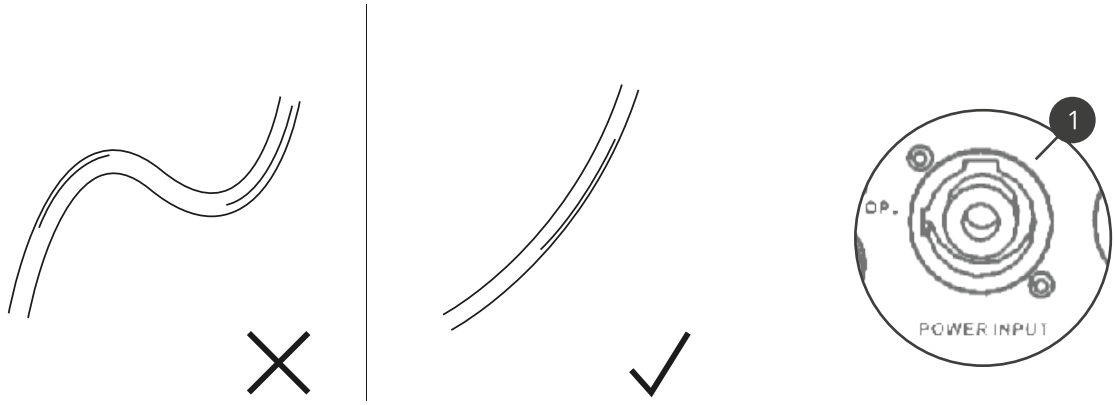

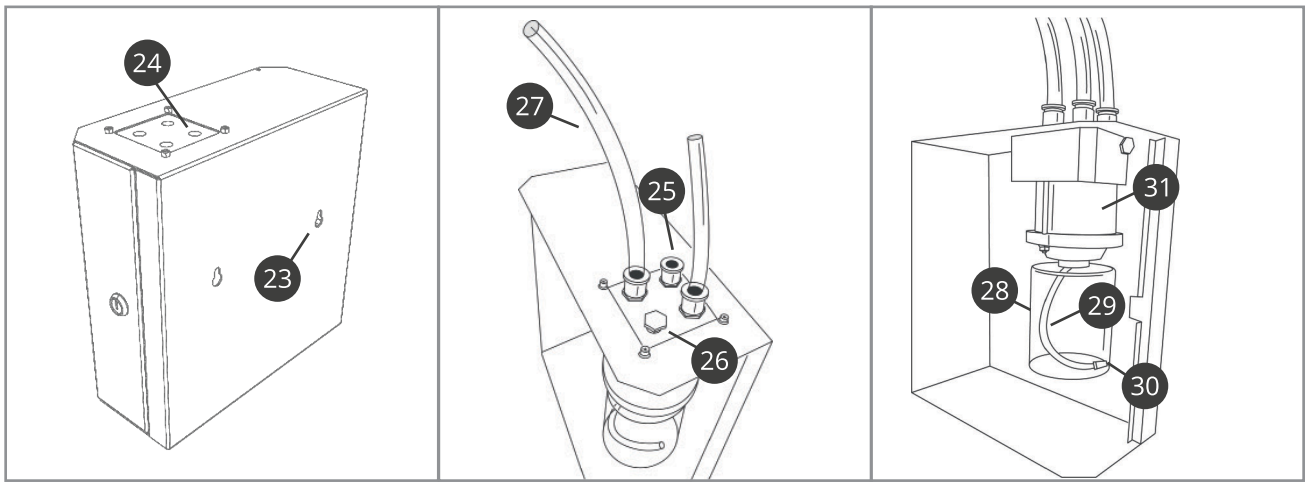

MODOS DE FUNCIONAMIENTO

La máquina de aromas BREEZER dispone de diferentes modos de funcionamiento para adaptarse a sus necesidades. Puede elegir entre:

- MODO FUNCIONAMIENTO CONTINUO MÁXIMO. En este modo de la máquina funciona a su máximo rendimiento ininterrumpidamente.

- MODO CONTINUO REGULADO. En este modo la máquina funciona de forma ininterrumpida permitiendo una regulación de intensidad. Para regular la intensidad es preciso programar los ciclos de funcionamiento del compresor que genera la producción del aroma.

- MODO PROGRAMACIÓN SEMANAL REGULADA. En este modo la máquina funciona mediante un programador semanal. El programador permite cuatro franjas de funcionamiento independientes para cada día de la semana. También se permite la regulación de intensidad. Para regular la intensidad es preciso programar los ciclos de funcionamiento del compresor que genera la producción del aroma.

ACCIONAMIENTO Y PROGRAMACIÓN DE MODOS

ACCIONAMIENTO DEL MODO CONTINUO MÁXIMO

1. Ponga el interruptor de encendido (3) en la posición II (CONTINUOUS OP.). La máquina BREEZER empezará a producir aroma a máxima potencia y de forma ininterrumpida.
2. Si desea interrumpir la el funcionamiento de la máquina, apáguela poniendo el interruptor de encendido (3) en la posición “0” o bien corte la corriente eléctrica que llega a la máquina. Cuando la máquina reciba corriente eléctrica de nuevo retomará su función.

ACCIONAMIENTO Y PROGRAMACIÓN DEL MODO CONTINUO REGULADO

1. Ponga el interruptor de encendido (3) en la posición I (TIMER OP.).
2. Pulse el botón de deshabilitado (DISABLED) (5) para deshabilitar el programador semanal (4). El led “DISABLED” debe quedar encendido. Si no es así, vuelva a pulsar el botón.
3. Para establecer la intensida deseada siga los pasos indicados en el apartado REGULACIÓN DE INTENSIDAD.
4. Si desea interrumpir la el funcionamiento de la máquina, apáguela poniendo el interruptor de encendido (3) en la posición “0” o bien corte la corriente eléctrica que llega a la máquina. Cuando la máquina reciba corriente eléctrica de nuevo retomará su función.

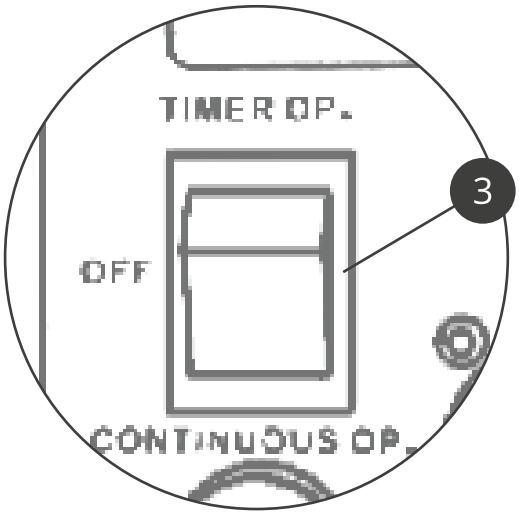

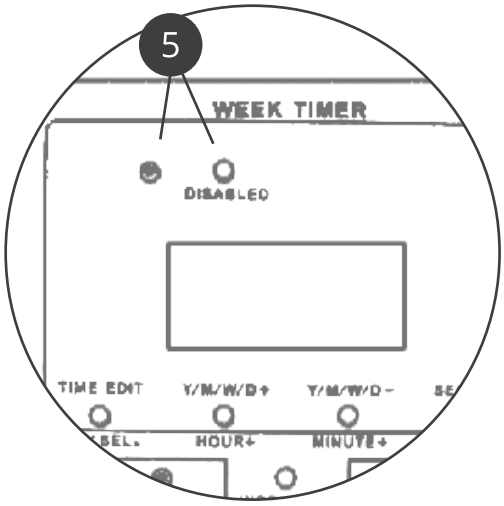

ACCIONAMIENTO Y PROGRAMACIÓN DEL MODO PROGRAMACIÓN SEMANAL REGULADA.

1. Ponga el interruptor de encendido (3) en la posición I (TIMER OP.).
2. Pulse el botón de deshabilitado (DISABLED) (5) para habilitar el programador semanal (4). El led “DISABLED” debe quedar apagado. Si no es así, vuelva a pulsar el botón.
3. Programe la fecha y hora actuales. Para ello pulse el botón de edición de tiempo (TIME EDIT) (6). En la pantalla aparecerá el año.
4. Seleccione el año actual pulsando los botones de edición A (7) y B (8).
5. Pulse de nuevo el botón de edición de tiempo (TIME EDIT) (6). En la pantalla aparecerá el número de mes.
6. Seleccione el mes actual pulsando los botones de edición A (7) y B (8).
7. Pulse de nuevo el botón de edición de tiempo (TIME EDIT) (6). En la pantalla aparecerá el día del mes.
8. Seleccione el día del mes actual pulsando los botones de edición A (7) y B (8).
9. Pulse de nuevo el botón de edición de tiempo (TIME EDIT) (6). En la pantalla aparecerá una abreviación del día de la semana (en inglés).
10. Seleccione el día de la semana actual pulsando los botones de edición A (7) y B (8).

Lunes	Martes	Miércoles	Jueves	Viernes	Sábado	Domingo
MON	TUE	WED	THU	FRI	SAT	SUN

11. Pulse de nuevo el botón de edición de tiempo (TIME EDIT) (6). En la pantalla aparecerá la hora.
12. Seleccione la hora actual pulsando los botones de edición A (7), B (8) y C (9). Con el botón A (7) modificará la hora, con el botón B (8) modificará los minutos y con el botón C (9) modificará los segundos.
13. Pulse de nuevo el botón de edición de tiempo (TIME EDIT) (6) para finalizar la introducción de la fecha y hora actuales.
14. Para la programación de encendidos y apagados diarios pulse el botón de edición D (WORK EDIT) (10).

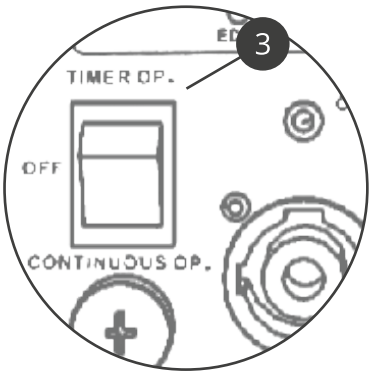

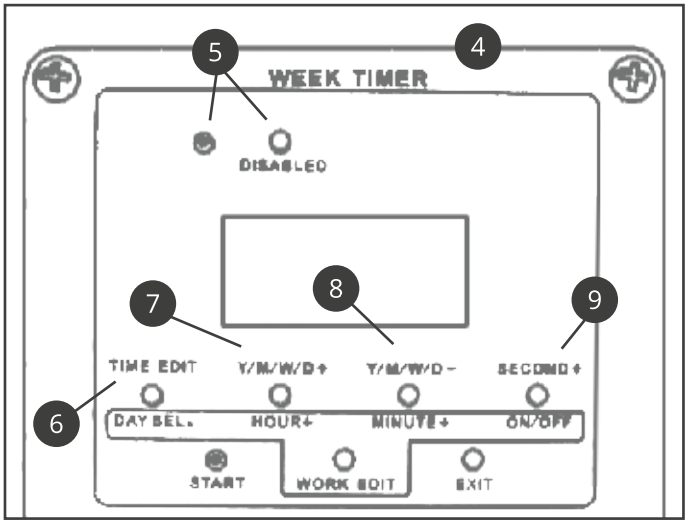

15. Seleccione el día de la semana en el que quiere añadir una acción pulsando repetidamente el botón de edición de tiempo (DAY SEL.) (6) hasta que aparezca el día deseado en la pantalla.
16. Pulse el botón de edición C (ON/OFF) (9) repetidamente hasta que aparezca “ON” en la pantalla.
17. Pulse los botones de edición A (HOUR+) (7) y B (MINUTE+) (8) para seleccionar la hora exacta para el inicio del funcionamiento.
18. Pulse el botón de edición D (WORK EDIT) (10). La pantalla seguirá indicando el mismo día de la semana. Ahora deberá indicar la hora de paro. Para hacerlo:
19. Pulse el botón de edición C (ON/OFF) (9) repetidamente hasta que aparezca “OFF” en la pantalla.
20. Ahora indique la hora de paro pulsando los botones de edición A (HOUR+) (7) y B (MINUTE+) (8).
21. Si desea añadir más inicios y paros de la máquina el mismo día, pulse de nuevo el botón de edición D (WORK EDIT) (10) y repita los pasos del 16 al 20. Puede programar hasta 8 acciones para el mismo día (4 encendidos y 4 apagados). Cada una de las acciones está numerada “T1, T2, T3… T8”. Esta numeración aparece en pantalla en todo momento durante la programación.
22. Si ya ha finalizado la programación, pulse el botón de salida (EXIT) (11). En caso de que quiera añadir acciones en otro día de la semana pulse el botón de edición de tiempo (DAY SEL.) (6) repetidamente hasta que aparezca el día deseado y repita los pasos del 16 al 20. Para finalizar la programación pulse el botón de salida (EXIT) (11).
23. Para establecer la intensidad deseada siga los pasos indicados en el apartado REGULACIÓN DE INTENSIDAD.

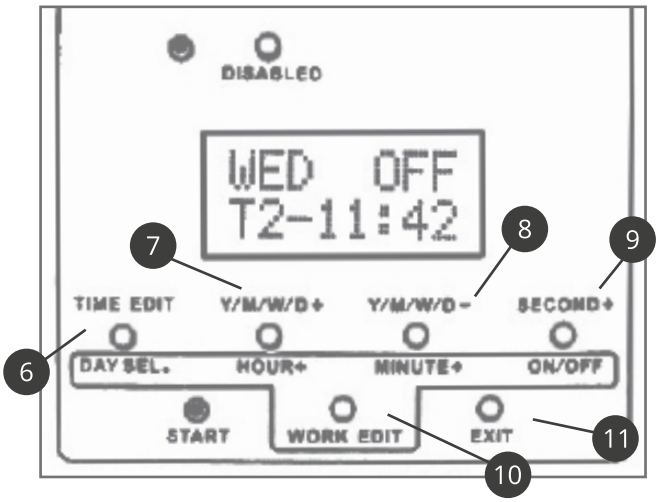

REGULACIÓN DE INTENSIDAD

*Para la regulación de intensidad los modos de CONTINUO REGULADO y PROGRAMACIÓN SEMANAL REGULADA. Siga los siguientes pasos:

1. Pulse el botón de edición del tiempo de encendido (EDIT) (14). Los dos dígitos que indican los minutos empezarán a parpadear.
2. Pulse los botones “arriba” y “abajo” (15)(16) para definir los minutos de encendido. Si sólo quiere que la máquina se encienda unos segundos, deje los dígitos de minutos en “00”.
3. Pulse de nuevo el botón de edición del tiempo de encendido (EDIT) (14). Los dígitos que indican los segundos empezarán a parpadear.
4. Pulse los botones “arriba” y “abajo” (15)(16) para definir los segundos de encendido.
5. Vuelva a pulsar el botón de edición del tiempo de encendido (EDIT) (14) para finalizar la programación del tiempo de encendido.
6. Pulse el botón de edición del tiempo de apagado (EDIT) (18). Los dos dígitos que indican los minutos empezarán a parpadear.
7. Pulse los botones “arriba” y “abajo” (19) (20) para definir los minutos de apagado. Si sólo quiere que la máquina esté apagada unos segundos, deje los dígitos de minutos en “00”.
8. Pulse de nuevo el botón de edición del tiempo de apagado (EDIT) (18). Los dígitos que indican los segundos empezarán a parpadear.
9. Pulse los botones “arriba” y “abajo” (19)(20) para definir los segundos de apagado.
10. Vuelva a pulsar el botón de edición del tiempo de apagado (EDIT) (19) para finalizar la programación del tiempo de apagado.
11. La máquina BREEZER empezará su funcionamiento con la intensidad elegida, una vez reiniciada la máquina.

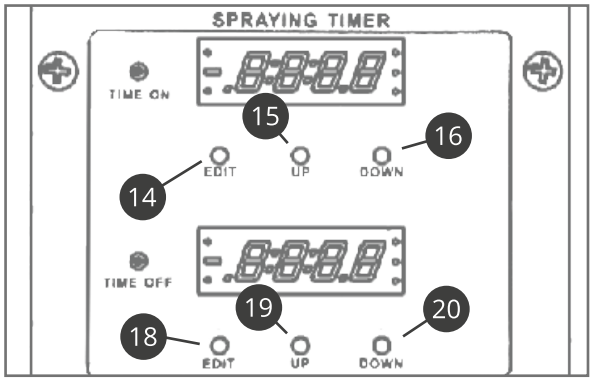

*Vea la siguiente tabla de ejemplos para la programación del modo continuo regulado.

INTENSIDAD DESEADA	TIEMPO DE ENCENDIDO	TIEMPO DE APAGADO
10%	00:03	00:27
25%	00:05	00:15
50%	00:05	00:05
60%	00:06	00:04
75%	00:06	00:02
90%	00:09	00:01

PREGUNTAS FRECUENTES

La máquina no produce aroma.

- *Compruebe que la máquina BREEZER tiene corriente eléctrica, está encendida y con un programa en marcha.*
- *Compruebe que hay suficiente líquido de aromas en el recipiente de aroma.*
- *Compruebe que el filtro de absorción de aroma no está obstruido. En el caso de que haya una obstrucción puede retirarlo desenroscándolo y limpiarlo antes de volver a colocarlo a la máquina.*

¿Puedo usar cualquier tipo de aroma?

- *No. La máquina BREEZER funciona con fragancias con base aceitosa.*

PRECAUCIÓN

- Para realizar cualquier operación que requiera abrir la máquina BREEZER y acceder a su interior, apáguela y desconéctela previamente de la corriente eléctrica.
  La máquina BREEZER viene equipada en su interior de un led indicador de corriente (22).
  Si está encendido vuelva a cerrar la máquina y desconéctela antes de volver a abrirla.
- No tumbe la máquina BREEZER si el recipiente de aroma contiene líquido.
  El líquido podría derramarse por los orificios de salida de aroma.
- La máquina BREEZER ha sido diseñada para el efecto descrito. Cualquier otro uso excluirá a Oh!FX (CONFETTISHOTS SLU) de toda responsabilidad y garantía.
- Utilice sólo los consumibles previstos para este uso y debidamente certificados.
- No moje ni cubra la máquina BREEZER. Para la limpieza de la misma utilice un paño húmedo y séquela inmediatamente.
- En caso de mal funcionamiento, no intente desmontar la máquina y contacte con su distribuidor. Cualquier manipulación no autorizada invalidará la garantía.
- Solo una persona adulta y cualificada debe manejar la máquina.

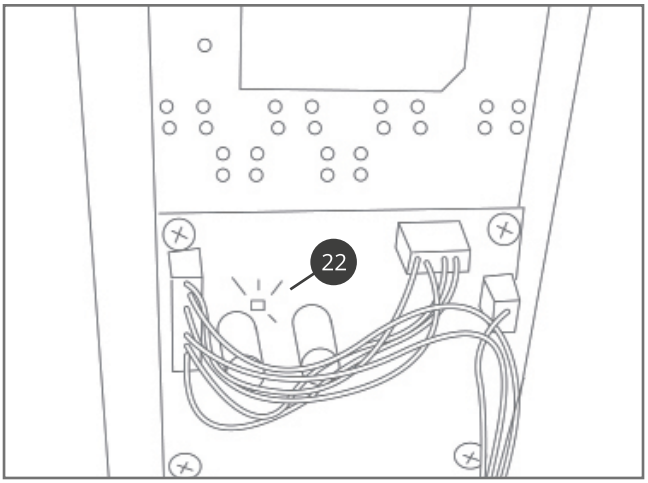

www.ohfx.eu

+34 93 8125572 | info@ohfx.eu | www.ohfx.eu | C/ Indústria, 4 | 08592 Sant Marti de Centelles| Barcelona | Spain